SIP-Trunk Gemeinden

\ Variante 1a: SIP-Trunk KOM SG

\ SIP-Trunk über KOM SG (IP-Telefonie)

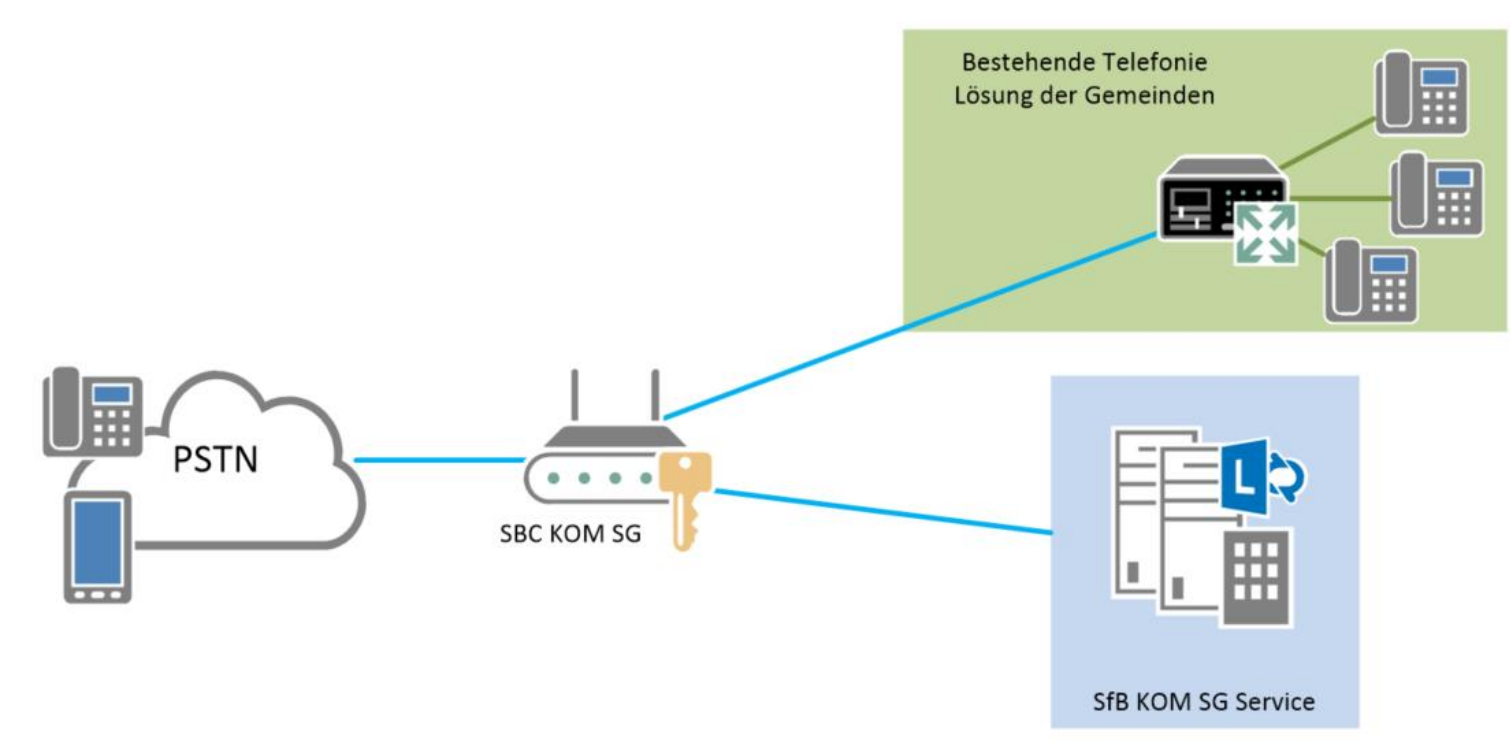

\ Variante 1b: SIP-Trunk KOM SG

\ SIP-Trunk über KOM SG
(TVA inkl. Gateway)

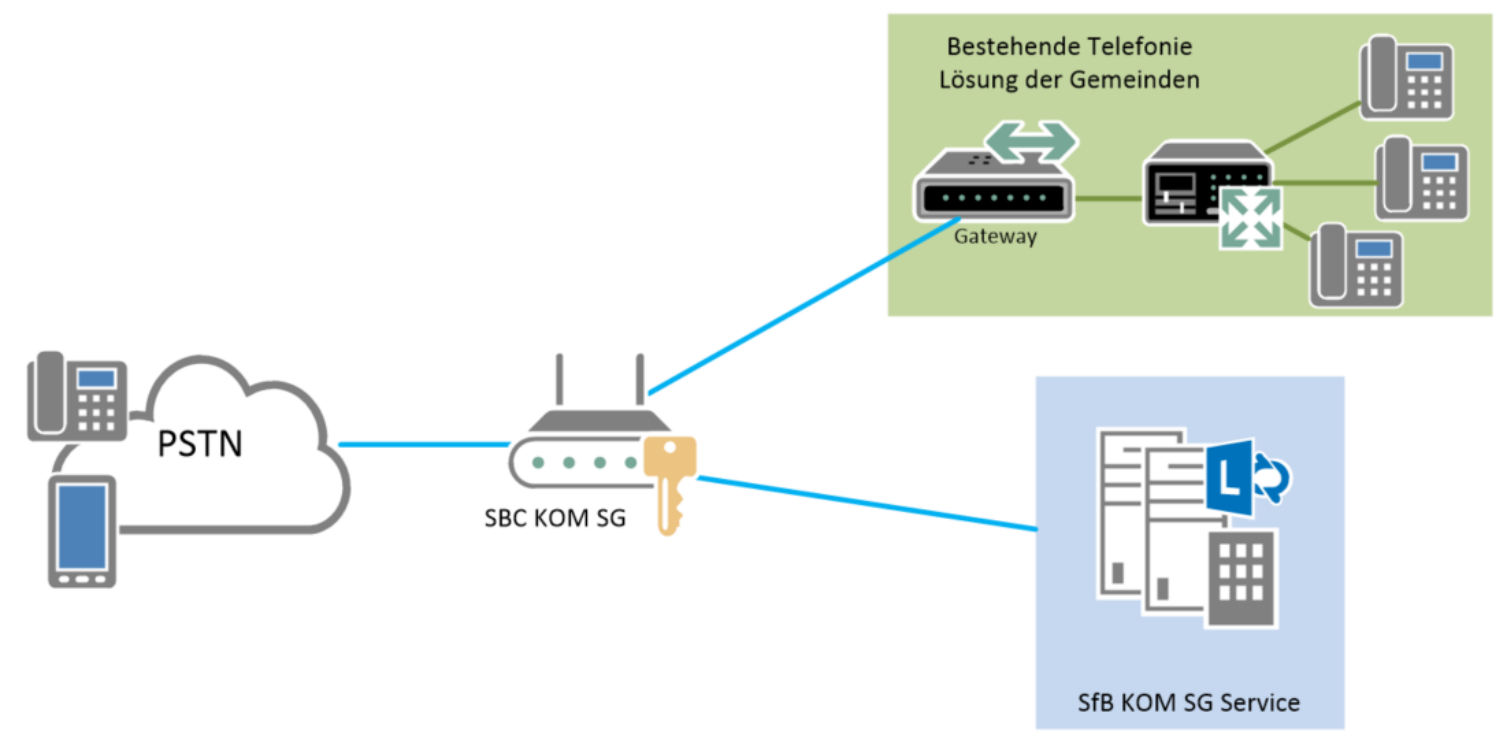

\ Variante 1c: SIP-Trunk KOM SG

\ SIP-Trunk über KOM SG
(Skype for Business Systemintegration)

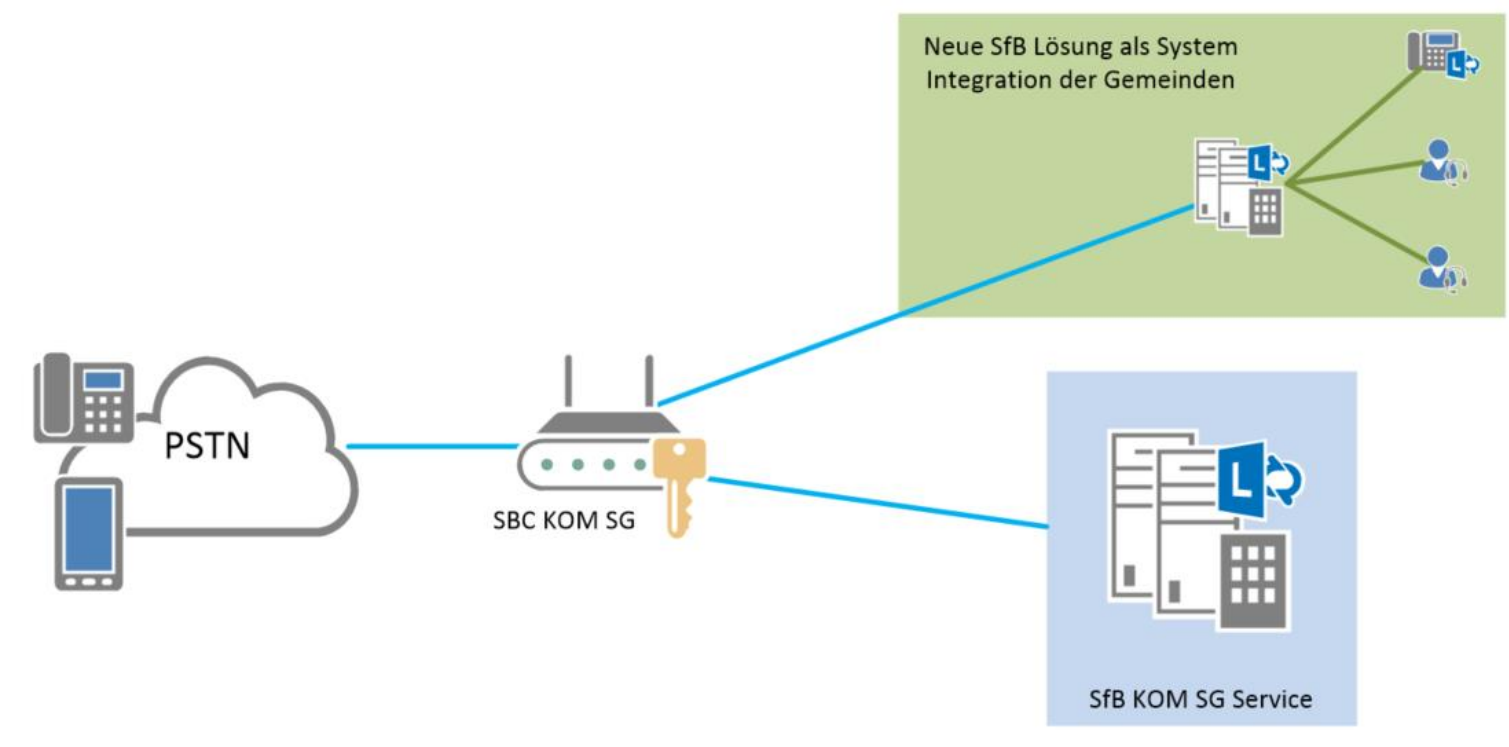

\ Merkmale Variante 1

- \ Nummernwechsel auf 058 228 xx xx
- \ Nummernwahl intern
- \ Keine Gesprächsgebühren intern
- \ KOM SG Konditionen für Gesprächsgebühren
- \ Variante 1a:
  - \ IP Adressierung VoIP Range von KOM SG

\ KOM SG Gesprächsgebühren

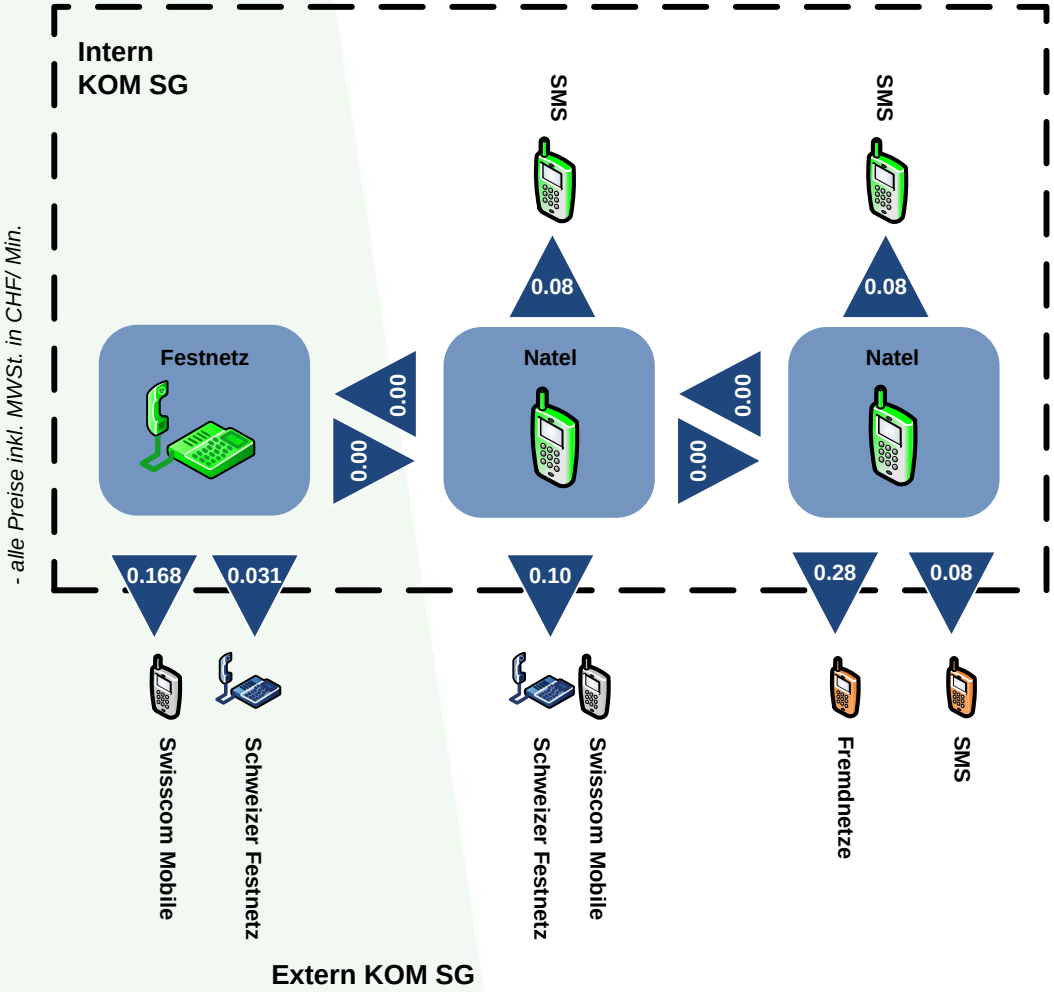

- alle Preise inkl. MWSt. in CHF/ Min.

KOM SG

\ Kosten Variante 1

- \ Einmalige Kosten
  - \ CHF 2’000.00
- \ Wiederkehrende Kosten SIP-Trunk
  - \ Grundpacket 5 Kanäle CHF 140.00 / Mt.
  - \ Zusatzpacket 5 Kanäle CHF 40.00 / Mt.
- \ Wiederkehrende Kosten Netzwerk
  - \ Variante 1a/1b: Up-Link VoIP CHF 16.00 / Mt.

\ Variante 2a: Enterprise SIP (eSIP)

- Eigener SIP-Trunk («eSIP) der Gemeinde, bereitgestellt durch KOM SG
- KOM SG Konditionen für Gesprächsgebühren

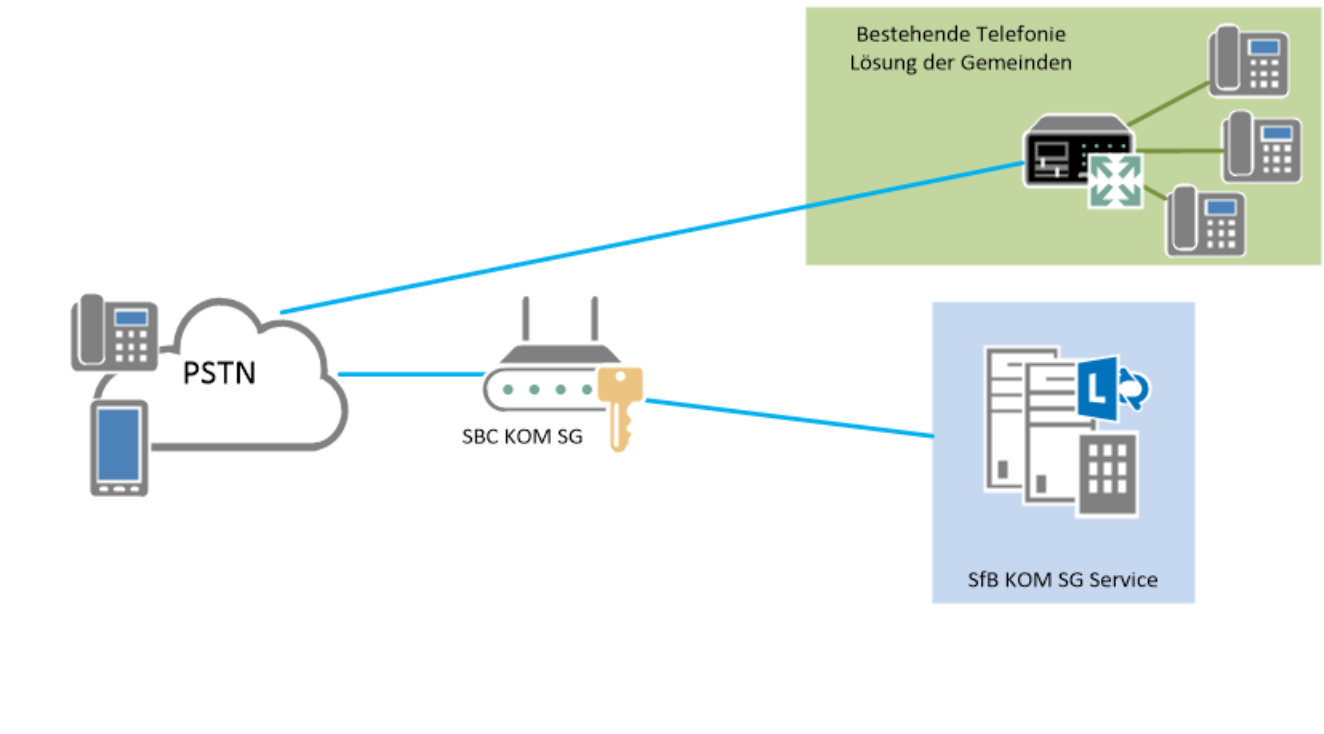

\ Merkmale Variante 2a

- \ **Kein** Nummernwechsel auf 058 228 xx
  - \ Best. DW Bereich wird migriert
- \ Keine Nummernwahl intern
- \ KOM SG Konditionen für Gesprächsgebühren und SIP-Trunk
- \ Nummernübertrag zu KOM SG
- \ Bestellung und Rechnungsstellung über KOM SG
- \ IP Adressierung VoIP Range von KOM SG

\ KOM SG Gesprächsgebühren

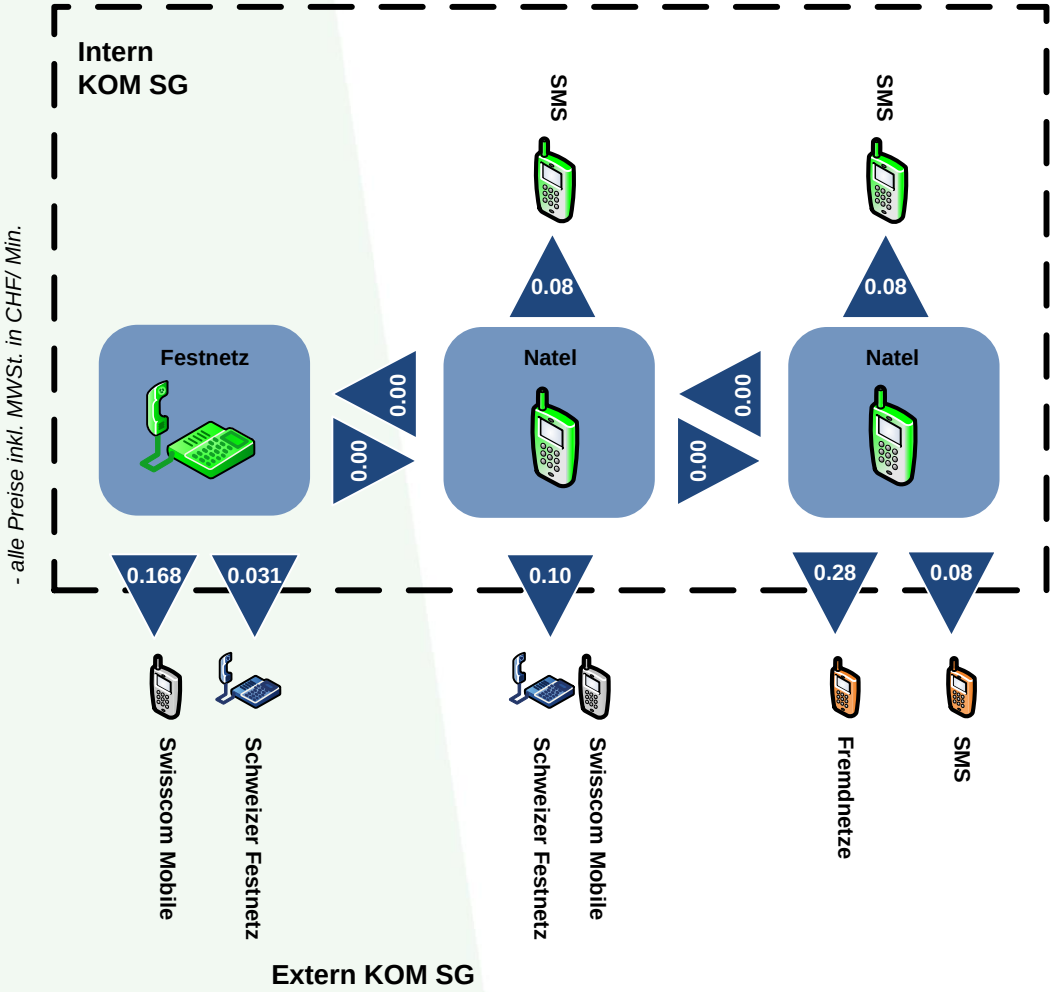

KOM SG

\ Kosten Variante 2a

- \ Einmalige Kosten
  - \ Programmierung Telefonanlage
  - \ Einmalige Kosten Inbetriebnahme CHF 1’300.00 (bis Ende 2017 kostenlos)
- \ Wiederkehrende Kosten
  - \ Grundpacket 5 Kanäle CHF 86.40 / Mt.
  - \ Pro Kanal 6 - 26 Kanäle CHF 14.04 / Mt.
  - \ Pro Kanal ab 30 Kanäle CHF 8.64 / Mt.
  - \ Option On Demand Schaltung CHF 46.60 / Mt
- \ Wiederkehrende Kosten Netzwerk
  - \ Up-Link VoIP CHF 16.00 / Mt.

\ Variante 2b: SIP-Trunk (nur direkt)

- Eigener SIP-Trunk (bereitgestellt von beliebigem Provider)
- SIP-Trunk ***darf nicht über das Internet*** gelöst sein (nur direkte Verbindung)

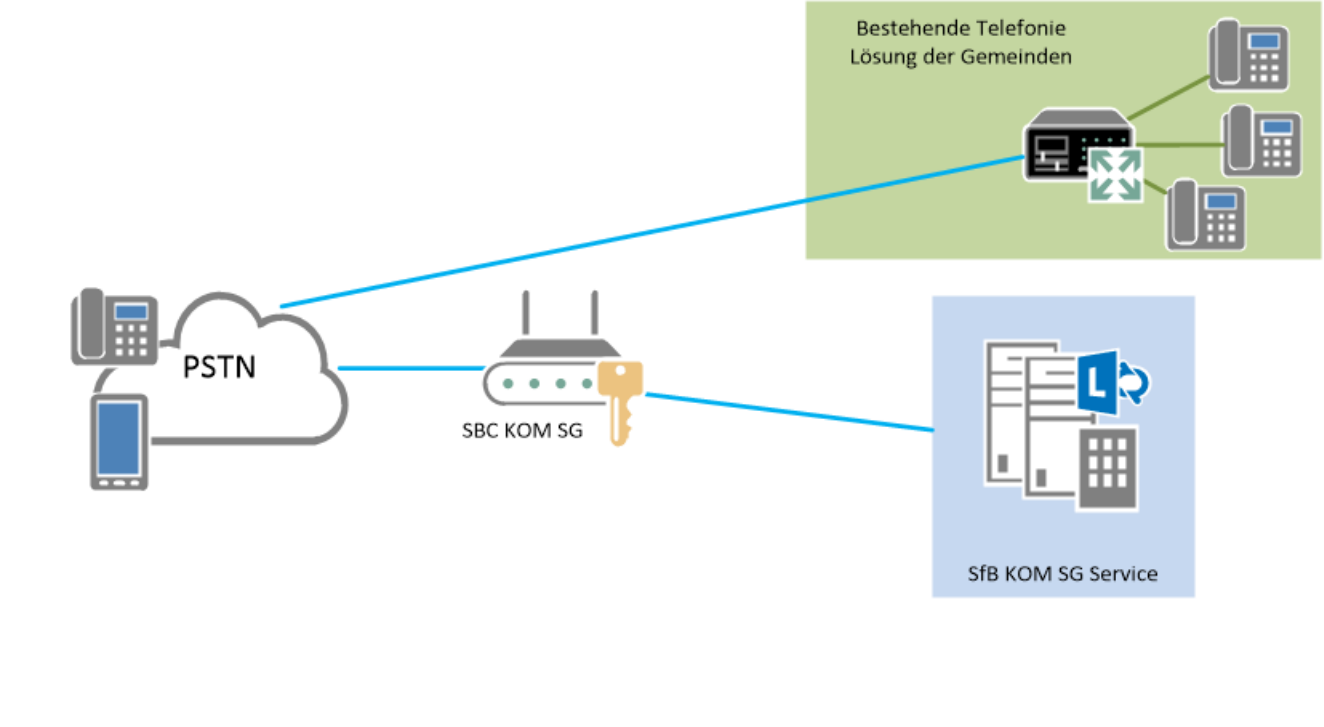

\ Merkmale Variante 2b

- \ **Kein** Nummernwechsel auf 058 228 xx
  - \ Best. DW Bereich muss portiert werden
- \ Keine Nummernwahl intern
- \ Keine KOM SG Konditionen für Gesprächsgebühren
- \ Keine Firewall notwendig
- \ IP Adressierung VoIP Range von KOM SG

\ Kosten Variante 2b

- Kosten gemäss Provider
- Portierung DW-Bereich
- Wiederkehrende Kosten KOM SG Netzwerk
  - Up-Link VoIP CHF 16.00 / Mt.

\ Variante 2c: SIP-Trunk Rii-Seez-Net

\ SIP-Trunk Rii-Seez-Net via KOMSG

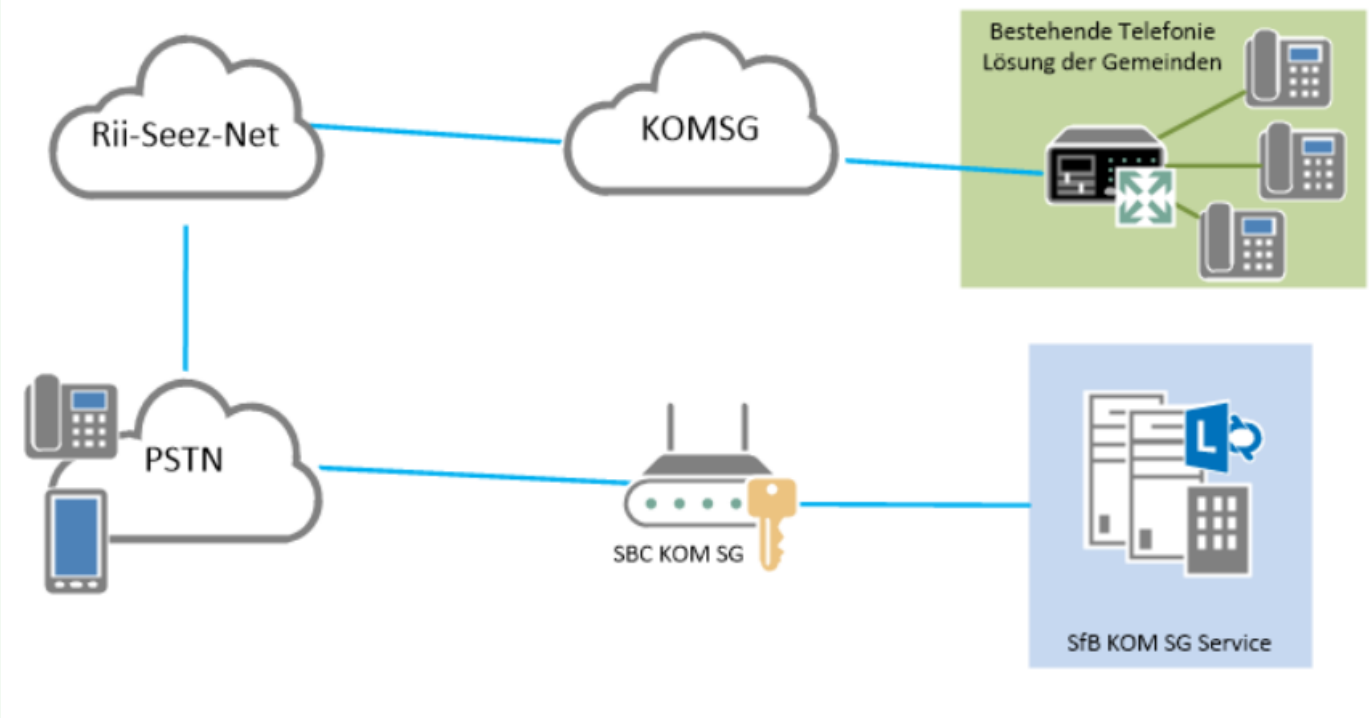

\ Merkmale Variante 2c

- **Kein** Nummernwechsel auf 058 228 xx
  - Best. DW Bereich muss portiert werden
- Keine Nummernwahl intern
- Keine KOM SG Konditionen für Gesprächsgebühren
- Keine Firewall notwendig
- IP Adressierung VoIP Range von KOM SG
- Kosten gemäss Rii-Seez-Net

\ Variante 3: SIP-to-ISDN

- \ Eigener SIP-Trunk (bereitgestellt von beliebigem Provider)
- \ SIP - ISDN Gateway

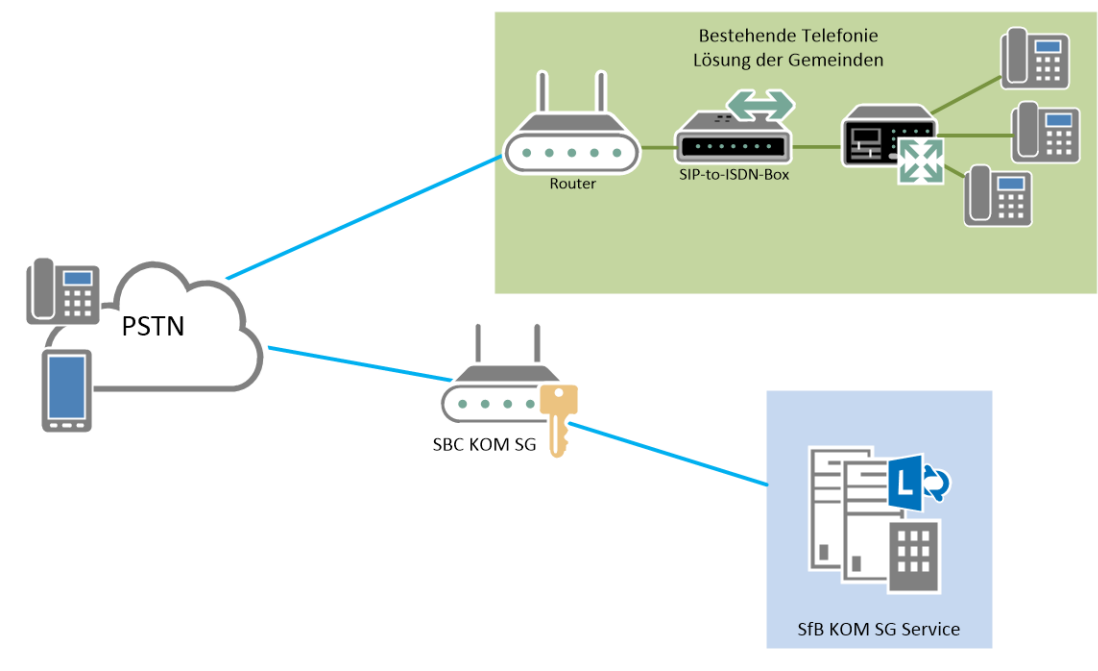

\ Merkmale Variante 3

- \ **Kein** Nummernwechsel auf 058 228 xx
  - \ Best. DW Bereich muss portiert werden
- \ Keine Nummernwahl intern
- \ Keine KOM SG Konditionen für Gesprächsgebühren
- \ Kosten gemäss Provider
- \ Keine Firewall notwendig

\ Variante 4: SIP-Trunk über Internet

- Eigener SIP-Trunk der Gemeinde
  - Verbindung von Telefonie & IT: Eigener Amtsanschluss ist ein potentielles Sicherheitsrisiko für das KOMSG-Netz!
  - Zwingende Folge: Neue Firewall (durch KOM SG betrieben)

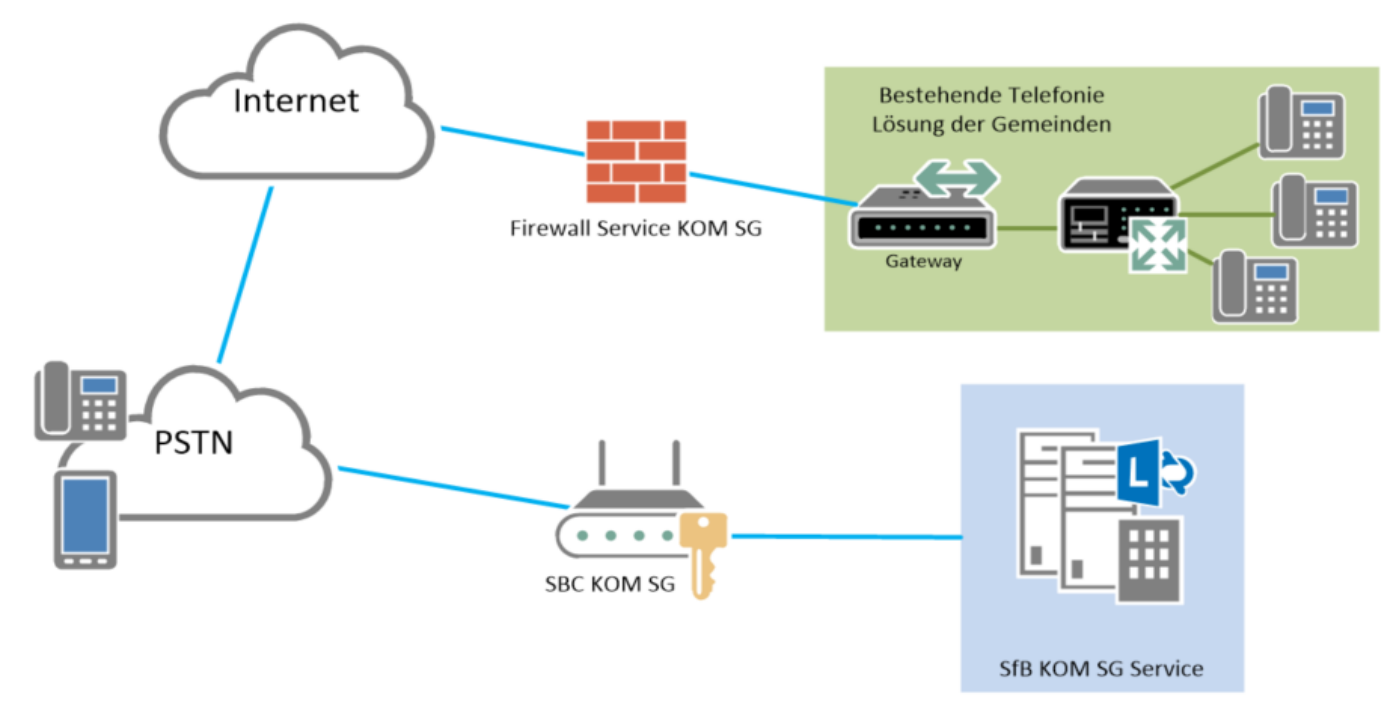

\ Merkmale Variante 4

- \ **Kein** Nummernwechsel auf 058 228 xx
  - \ Best. DW Bereich muss portiert werden
- \ Keine Nummernwahl intern
- \ Keine KOM SG Konditionen für Gesprächsgebühren

\ Sicherheitsvorschriften KOM SG

- Auszug
  - «Falls der Kunde einen eigenen Zugang zum Internet hat, muss zwingend eine Firewall zwischen KOMSG und Netzwerk des Kunden implementiert werden. Diese Firewall wird von der KOM SG implementiert und betrieben und regelt ausschliesslich den Verkehr von und zum KOMSG – Netz und kann nicht für andere Zwecke (zum Beispiel direkter Internetzugang) verwendet werden. Die Kosten werden durch den Kunden getragen.»

\ Kosten Variante 4

- \ Einmalige Kosten
  - \ Einrichtung SIP-Trunk
  - \ Portierung DW-Bereich
  - \ Firewall KOM SG CHF 10’000.00
- \ Wiederkehrende Kosten
  - \ Betriebskosten SIP-Trunk
  - \ Betriebskosten Firewall KOM SG
    - \ CHF 5’000.00 / a